# Istruzioni di posa in opera

ACO Sistemi di pozzetti

| Indice | Pagina |
|---|---|

**Istruzioni generali di installazione** 03

**Posa in opera / Installazione e copertura** 04 - 05

**Fondo per pozzetto su misura** 06 - 07
Posa in opera
Base portante del fondo per pozzetto
Collegamento dei tubi
Realizzazione della sovrastruttura del pozzetto

**Fondo per pozzetto a norma** 08 - 09
Posa in opera
Collegamento dei tubi
Realizzazione della sovrastruttura del pozzetto

**Pozzetto completo** 10
Posa in opera
Scarico
Installazione Rivestimento

**Raccolta fanghi** 11
Posa in opera
Scarico
Installazione
Rivestimento

**Pozzetto per pompa** 12
Posa in opera
Scavo
Verticalizzazione del pozzetto
Installazione
Rivestimento

**Condizioni di vendita e fornitura** 13

## Istruzioni generali di installazione

Le informazioni contenute in questo opuscolo, la nostra consulenza tecnico-applicativa e altre raccomandazioni si basano su una vasta ricerca scientifica e un'esperienza pluriennale. Tuttavia, esse non sono vincolanti e non esonerano il progettista e l'installatore dall'obbligo di controllare i prodotti e le istruzioni di installazione autonomamente, tenendo conto di tutte le condizioni locali, delle norme tecniche e dello stato attuale della tecnica.

I prerequisiti per un funzionamento duraturo sono una pianificazione tempestiva e coscienziosa, un'installazione professionale, l'allacciamento a una rete idrica recipiente funzionante e una regolare manutenzione/pulizia.
Si consiglia di ricompattare il fondo dello scavo per eliminare l'allentamento del sottosuolo causato dallo scavo.
I fondi per pozzetti sono collocati al meglio su un piano di appoggio in calcestruzzo orizzontale secondo le specifiche dell'autore del progetto. Uno strato di sabbia sopra il sottofondo in calcestruzzo per compensare le irregolarità, ma solo se il piano di appoggio presenta sconnessioni.

Durante la compattazione delle superfici adiacenti, assicurarsi che siano esclusi danni meccanici al pozzetto.

**NOTA:**
I pozzetti completi e i raccoglitori di fanghi possono essere realizzati in una o due parti, a seconda del diametro nominale. Quando si scaricano pozzetti composti di due parti, assicurarsi che solo il pozzetto venga sollevato. Il fondo per pozzetto è singolo e non è collegato saldamente al pozzetto e quindi deve essere scaricato separatamente.

**Imbragatura a catena:**
Utilizzare un'imbragatura a catena con 4 catene di uguale lunghezza.
La lunghezza delle singole catene dovrebbe essere almeno uguale al diametro esterno del pozzetto.

*Non sostare mai sotto carichi sospesi e rispettare sempre le norme antinfortunistiche.*

**Nota utile:**
Quando si cementa il pozzetto direttamente sulla platea, occorre prestare attenzione a non esporre il pozzetto alle sollecitazioni di ritiro della platea.

## Posa in opera

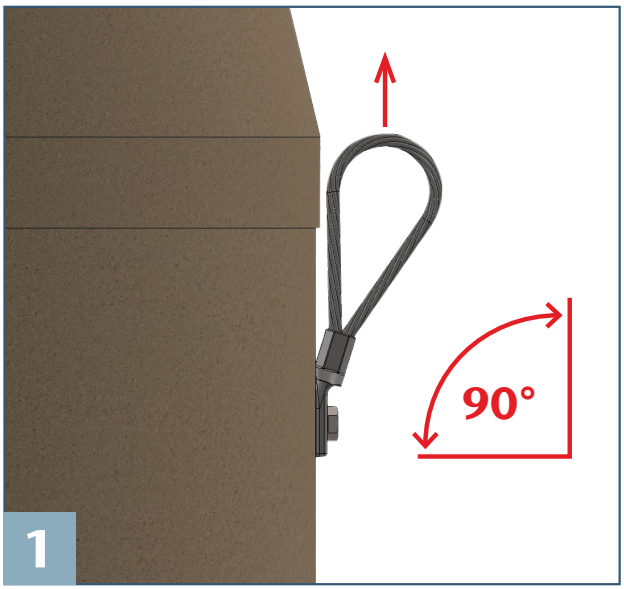


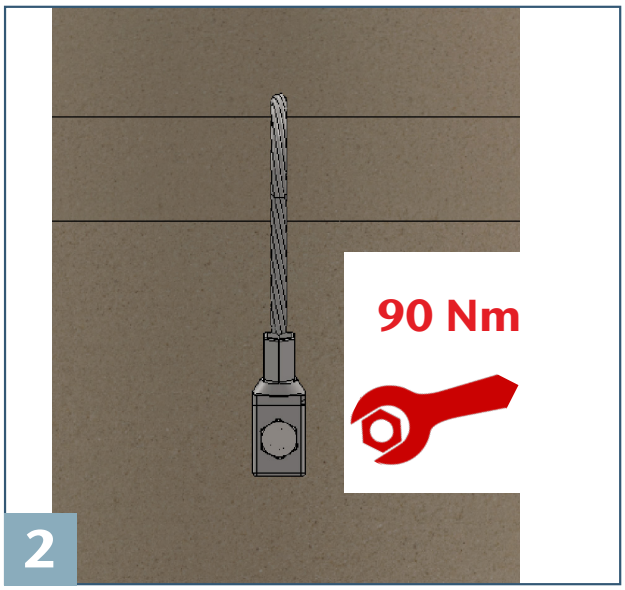


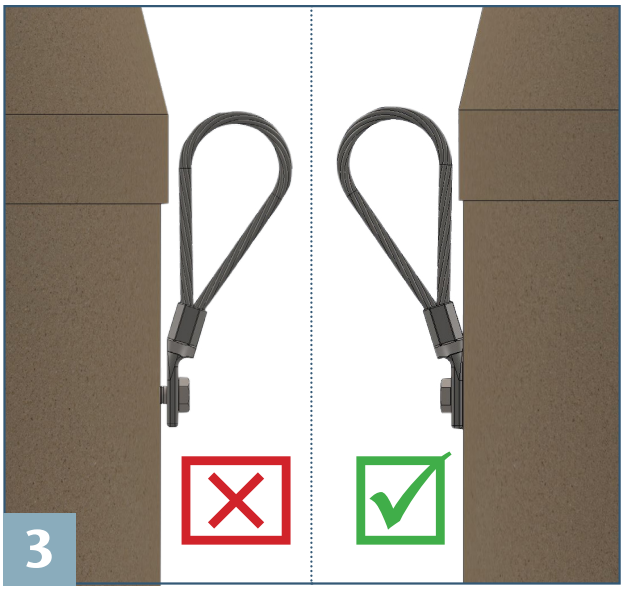


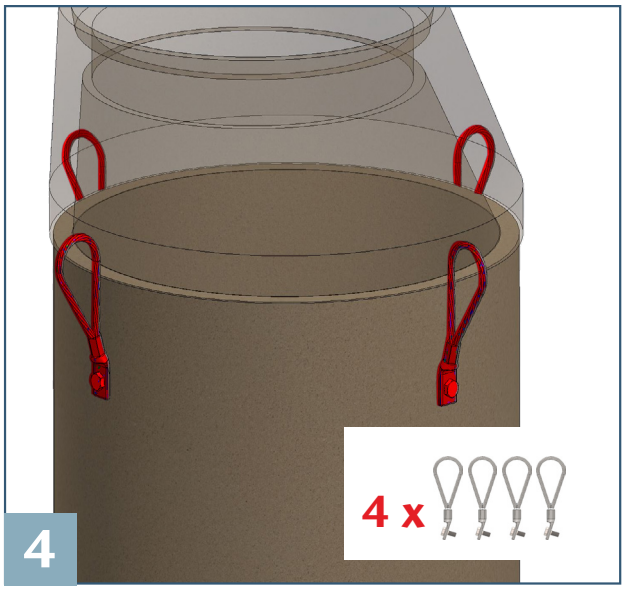


**1** Gli occhielli per funi in dotazione possono essere sottoposti ad una forza di trazione trasversale applicata con un angolo max. di 90°.

**2** Gli occhielli per funi in dotazione devono essere fissati con almeno 90 Nm prima del sollevamento

**3** In ogni caso, è necessario assicurarsi che non vi sia nessun spazio libero tra l'occhiello per funi in dotazione e la parete del pozzetto. In caso contrario, rischio di tranciatura della vite!

**4** Il pozzetto deve essere sollevato con quattro occhielli per funi. Utilizzare gli occhielli per funi in dotazione.

## Installazione e copertura

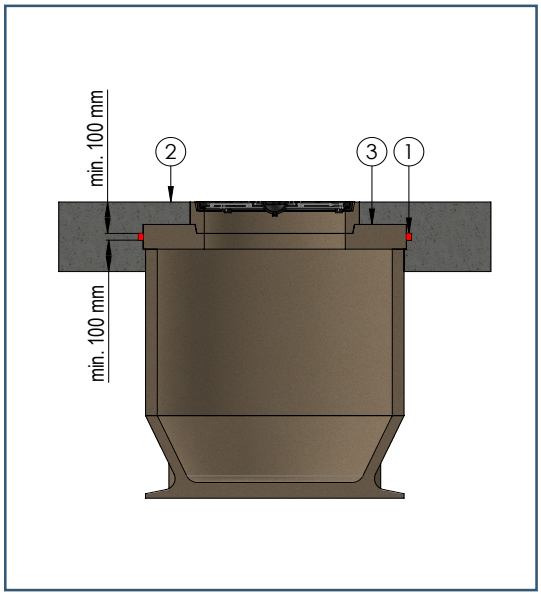


1 Nastro sigillante per giunti SikaSwell

2 Piastra di fondazione

3 Piastra di copertura

**Consiglio di installazione:**
ACO consiglia di installare il pozzetto come da disegno. La piastra di fondazione deve racchiudere la piastra di copertura.
Assicurarsi che il suolo sia sufficientemente compattato e che il pozzetto non sia soggetto ad assestamenti. Questo può causare strappi in eventuali giunti incollati.
Quando si cementa direttamente nella piastra di fondazione, occorre prestare attenzione a non esporre il pozzetto alle sollecitazioni di ritiro della piastra di fondazione

**Impermeabilizzazione:**
Applicare il nastro sigillante SikaSwell per giunti immediatamente prima di cementare il pozzetto a livello della piastra di copertura. L'effetto bloccante elimina la necessità di incollare il materiale

**Nota:**
Il nastro sigillante deve avere una sovrapposizione minima di 100 mm. A causa del breve percorso di migrazione, il sistema è a tenuta solo fino a un massimo di 2 bar di pressione dell'acqua.

ACO.
we care for water

## Posa in opera

Nella zona del pozzetto, lo scavo deve avere una dimensione corrispondentemente più ampia per garantire uno spazio di lavoro sufficiente di almeno 0,50 m, secondo la norma SN EN 1610. Per la protezione dello scavo valgono gli stessi requisiti richiesti per la trincea del tubo.

Nel caso di fondi per pozzetto su misura, il fondo dello scavo deve essere preparato all'altezza appropriata.

I fondi per pozzetti sono collocati al meglio su un piano di appoggio in calcestruzzo orizzontale secondo le specifiche dell'autore del progetto. Si consiglia di applicare uno strato di malta o di pietrisco sopra il sottofondo in calcestruzzo per compensare le irregolarità, ma solo se il piano di appoggio presenta sconnessioni.

**1.** Preparazione del fondo dello scavo

**2.** Posa del fondo per pozzetto

**Prima di ogni operazione di sollevamento, verificare che gli occhielli per funi metalliche siano serrati ad almeno 90 Nm (a mano).**

**3.** Controllo della posizione del fondo per pozzetto

Il dispositivo di sollevamento idoneo dipende dal peso (indicato sulla bolla di consegna) del fondo per pozzetto e dalla profondità della trincea o dello scavo. Il fondo per pozzetto può essere posato in opera per mezzo di ancoraggi piatti, incorporati, in acciaio per anelli di fune metallica, utilizzando un'imbracatura a catena 4 estremità. Il fondo per pozzetto è sospeso in equilibrio perfettamente orizzontale, il che rende più facile il preciso spostamento nella sua posizione finale.
Il fondo per pozzetto deve essere collocato sul sottofondo di supporto precedentemente preparato.
Dopo la posa, è necessario controllare la posizione e l'orientamento del fondo per pozzetto.

Prima di ogni operazione di sollevamento, verificare che gli occhielli per funi metalliche siano serrati ad almeno 90 Nm (a mano).

## Base portante del fondo per pozzetto

Il fondo per pozzetto su misura ACO deve essere dotato di una base portante. A tale scopo, si consiglia una casseratura per realizzare le cavità (vedi n. 4). Infine, gettare cemento C25/30 e compattare per eliminare tutti i vuoti.

**4.** Esempio di casseratura

**5.**Compattazione della base portante

Nelle zone di falda acquifera deve essere predisposta un'eduzione adeguata dell'acqua. Se il carico complessivo risultante dall'applicazione di anelli, piastre di copertura o coni dovesse essere insufficiente, creare una protezione antigalleggiamento secondo le specifiche fornite dall'autore del progetto.

## Collegamento dei tubi

La geometria del manicotto sul fondo per pozzetto permette l'angolazione dei tubi. La pendenza di collegamento massima nel manicotto è del 3%. Lo sfalsamento della platea è sempre inferiore al valore di ± 5 mm consentito dalla norma SIA 190 "Canalizzazioni". La geometria del canale di scorrimento è adattata agli eventuali spessori minimi e massimi delle pareti dei tubi in plastica.
A causa dell'elevata forza di compressione degli anelli di tenuta in elastomero, è necessario osservare alcuni punti durante il collegamento dei tubi di plastica.

**6.** Dettaglio del manicotto per il collegamento dei tubi

**7.** Smussatura del tubo di plastica

**8.** Applicazione di lubrificante idoneo all'anello di tenuta

**9.** Applicazione di lubrificante idoneo al tubo di collegamento

**10.** Posizionamento centrato del tubo di plastica. Sigillatura del tubo di plastica con un forte colpo, a seconda delle condizioni atmosferiche (temperatura).

**11.** Interspazio ottimale del manicotto dopo l'inserimento e il raddrizzamento del tubo di plastica

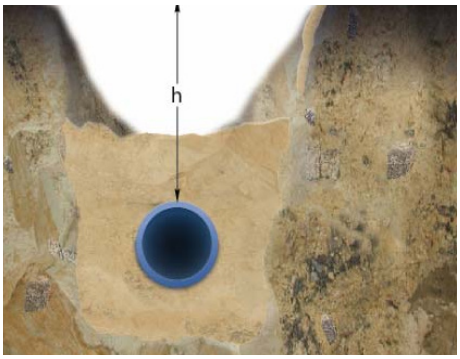


**12.** Il rivestimento dei tubi collegati evita la deformazione nella zona attorno al manicotto (osservare le istruzioni del produttore)

## Realizzazione della sovrastruttura del pozzetto

Tra i pozzetti in calcestruzzo polimerico ACO e l'ulteriore struttura del pozzetto deve essere garantita una trasmissione del carico uniforme e non elastica. Per i pozzetti senza requisiti di tenuta all'acqua, si applica uno strato di malta fresca sul manicotto del pozzetto posato in opera. I componenti superiori del pozzetto (ad es. anello) vengono posati sullo strato di malta fresca, ecc. con un apposito dispositivo di sollevamento. I manicotti devono essere intonacati dopo la posa della parte superiore del pozzetto.

Di norma non è possibile garantire un collegamento a tenuta stagna per giunti a manicotto con malta. Se il pozzetto deve essere a tenuta stagna, è possibile collegare le sue singole parti con una schiuma impermeabile a 1 componente, con una guarnizione adesiva in elastomero o con uno strato adesivo in resina epossidica a 2 componenti. L'esecuzione è analoga a quella dello strato di malta fresca.

Sono ammessi anche altri sistemi di trasmissione del carico, combinati con un corrispondente tipo di guarnizione. Il produttore del collegamento a tenuta stagna deve essere in grado di dimostrare un'adeguata idoneità all'uso.

## Posa in opera

Nella zona del pozzetto, lo scavo deve avere una dimensione corrispondentemente più ampia per garantire uno spazio di lavoro sufficiente di almeno 0,50 m, secondo la norma SN EN 1610. Per la protezione dello scavo valgono gli stessi requisiti richiesti per la trincea del tubo.

Nel caso di fondi per pozzetto a norma, il fondo dello scavo deve essere preparato alla profondità adeguata.
Lo spessore al centro del fondo per pozzetto a norma monolitico è di 57 mm.

I fondi per pozzetti sono collocati al meglio su un piano di appoggio in calcestruzzo orizzontale secondo le specifiche dell'autore del progetto. Si consiglia di applicare uno strato di malta o di pietrisco sopra il sottofondo in calcestruzzo per compensare le irregolarità, ma solo se il piano di appoggio presenta forti sconnessioni.

**1.** Preparazione del fondo dello scavo

**2.** Posa del fondo per pozzetto su un sottofondo in calcestruzzo orizzontale

**3.** Controllo della posizione del fondo per pozzetto

Il dispositivo di sollevamento appropriato dipende dal peso del fondo per pozzetto, che può essere compreso tra 182 e 315 kg, a seconda del diametro nominale e del design del canale di scorrimento, e dalla profondità della trincea o dello scavo. Il fondo per pozzetto può essere posato in opera con l'ausilio dei tre ancoraggi piatti incorporati, in acciaio zincato RD 12, utilizzando un'imbracatura a catena 4 estremità. Il fondo per pozzetto è sospeso in equilibrio perfettamente orizzontale, il che rende più facile l'esatto spostamento nella sua posizione finale.

Il fondo per pozzetto deve essere collocato sul sottofondo di supporto precedentemente preparato.

Se il pozzetto viene posato in tubazioni già installate, non staccare il fondo per pozzetto dal dispositivo di sollevamento durante la movimentazione, in modo da ridurre le forze di attrito. E anche i tubi collegati non devono ancora essere rivestiti di calcestruzzo. L'assemblaggio può essere effettuato ad esempio con l'ausilio di un argano a bastone.

Dopo la posa, è necessario controllare la posizione e l'orientamento del fondo per pozzetto.

Nelle zone di falda acquifera deve essere predisposta un'eduzione adeguata dell'acqua. Se il carico complessivo risultante dall'applicazione di anelli, piastre di copertura o coni dovesse essere insufficiente, creare una protezione antigalleggiamento secondo le specifiche fornite dall'autore del progetto.

Prima di ogni operazione di sollevamento, verificare che gli occhielli per funi metalliche siano serrati ad almeno 90 Nm (a mano).

## Collegamento dei tubi

La geometria del manicotto sul fondo per pozzetto permette l'angolazione dei tubi. La pendenza di collegamento massima nel manicotto è del 3%. Lo sfalsamento della platea è sempre inferiore al valore di ± 5 mm consentito dalla norma SIA 190 "Canalizzazioni". La geometria del canale di scorrimento è adattata agli eventuali spessori minimi e massimi delle pareti dei tubi in plastica.
A causa dell'elevata forza di compressione degli anelli di tenuta in elastomero, è necessario osservare alcuni punti durante il collegamento dei tubi di plastica.

**6.** Dettaglio del manicotto per il collegamento dei tubi

**7.** Smussatura del tubo di plastica

**8.** Applicazione di lubrificante idoneo all'anello di tenuta

**9.** Applicazione di lubrificante idoneo al tubo di collegamento

**10.** Posizionamento centrato del tubo di plastica. Sigillatura del tubo di plastica con un forte colpo, a seconda delle condizioni atmosferiche (temperatura).

**11.** Interspazio ottimale del manicotto dopo l'inserimento e il raddrizzamento del tubo di plastica

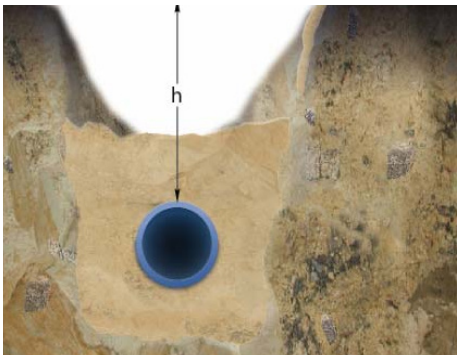


**12.** Il rivestimento dei tubi collegati evita la deformazione nella zona attorno al manicotto (osservare le istruzioni del produttore)

## Realizzazione della sovrastruttura del pozzetto

Tra i pozzetti in calcestruzzo polimerico ACO e l'ulteriore struttura del pozzetto deve essere garantita una trasmissione del carico uniforme e non elastica. Per i pozzetti senza requisiti di tenuta all'acqua, si applica uno strato di malta fresca sul manicotto del pozzetto posato in opera. I componenti superiori del pozzetto (ad es. anello) vengono posati sullo strato di malta fresca, ecc. con un apposito dispositivo di sollevamento. I manicotti devono essere intonacati dopo la posa della parte superiore del pozzetto.

Di norma non è possibile garantire un collegamento a tenuta stagna per giunti a manicotto con malta. Se il pozzetto deve essere a tenuta stagna, è possibile collegare le sue singole parti con una schiuma impermeabile a 1 componente, con una guarnizione adesiva in elastomero o con uno strato adesivo in resina epossidica a 2 componenti. L'esecuzione è analoga a quella dello strato di malta fresca.

Sono ammessi anche altri sistemi di trasmissione del carico, combinati con un corrispondente tipo di guarnizione. Il produttore del collegamento a tenuta stagna deve essere in grado di dimostrare un'adeguata idoneità all'uso.

## Posa in opera

Queste istruzioni per la posa e l'installazione si riferiscono al pozzetto per pompa ACO. Per altri pozzetti in calcestruzzo polimerico utilizzare le relative istruzioni.

Generalmente è valido quanto segue:
- Rispettare le vigenti norme locali.
- Il rispetto delle regole dell'arte di costruire è un requisito necessario per il corretto funzionamento.
- I lavori devono essere eseguiti in modo tale che non si verifichino danni agli impianti e che i componenti rimangano nella loro posizione.

## Scarico

Per la posa devono essere utilizzate le bussole di fissaggio incorporate nel pozzetto e nella piastra di copertura. Serrare bene le viti delle ganasce di trasporto. I contenitori non devono essere sollevati a scatti!

**IMPORTANTE**: Non sostare mai sotto un carico sospeso!

Prima di ogni operazione di sollevamento, verificare che gli occhielli per funi metalliche siano serrati ad almeno 90 Nm (a mano).

## Installazione

Il fondo per pozzetto ACO installato precedentemente (seguire le istruzioni per la posa del fondo per pozzetto ACO) non deve essere danneggiato durante l'assemblaggio. Controllare che la guarnizione sia posizionata correttamente sul pozzetto. Quando si posa in opera il pozzetto, assicurarsi che l'apertura di accesso sia conforme al piano canalizzazioni.

**1.** Posa del fondo per pozzetton

**2.** Controllo della guarnizione

**3.** Posa del pozzetto

## Rivestimento

I pozzetti e i loro collegamenti non devono essere danneggiati durante questa operazione. Quando si effettua il rivestimento, assicurarsi che lo spazio vuoto tutt'intorno al pozzetto sia riempito contemporaneamente.
Riempire con materiale autocompattante. Prestare attenzione a non far urtare grossi sassi contro le pareti del pozzetto (sensibile agli urti).

## Posa in opera

Queste istruzioni per la posa e l'installazione si riferiscono alla raccolta fanghi ACO. Per altri pozzetti in calcestruzzo polimerico utilizzare le relative istruzioni.

- Generalmente è valido quanto segue:
- Rispettare le vigenti norme locali.
- Il rispetto delle regole dell'arte di costruire è un requisito necessario per il corretto funzionamento.
- I lavori devono essere eseguiti in modo tale che non si verifichino danni agli impianti e che i componenti rimangano nella loro posizione.
- Devono essere rispettate le nostre istruzioni generali di installazione.

## Scarico

Per la posa devono essere utilizzate le bussole di fissaggio incorporate nel pozzetto e nella piastra di copertura. Serrare bene le viti delle ganasce di trasporto. I contenitori non devono essere sollevati a scatti!

**IMPORTANTE**: Non sostare mai sotto un carico sospeso!

Prima di ogni operazione di sollevamento, verificare che gli occhielli per funi metalliche siano serrati ad almeno 90 Nm (a mano).

## Montage

- Il substrato deve essere compattato in modo che sia portante.
- Gettare calcestruzzo magro e livellare.
- Quando si posa in opera il pozzetto, assicurarsi che l'apertura di accesso e i raccordi siano conformi al piano canalizzazioni.

## Rivestimento

I pozzetti e i loro collegamenti non devono essere danneggiati durante questa operazione. Quando si effettua il rivestimento, assicurarsi che lo spazio vuoto tutt'intorno al pozzetto sia riempito contemporaneamente.
Riempire con materiale autocompattante. Prestare attenzione a non far urtare grossi sassi contro le pareti del pozzetto (sensibile agli urti).

## Posa in opera

Queste istruzioni per la posa e l'installazione si riferiscono al pozzetto per pompa ACO. Per altri pozzetti in calcestruzzo polimerico utilizzare le relative istruzioni.

Generalmente è valido quanto segue:
- Rispettare le vigenti norme locali.
- Il rispetto delle regole dell'arte di costruire è un requisito necessario per il corretto funzionamento.
- I lavori devono essere eseguiti in modo tale che non si verifichino danni agli impianti e che i componenti rimangano nella loro posizione.

## Scavo

Il fondo dello scavo deve essere compattato in modo che sia portante. Grado di compattazione in funzione del peso del pozzetto in condizioni operative. Successivamente, si procede alla posa e alla compattazione del calcestruzzo di fondazione. La superficie di calcestruzzo (fondazione) deve essere piana e livellata, evitare i carichi puntuali.

## Verticalizzazione del pozzetto

Non utilizzare i ganci della gru per verticalizzare; consigliamo cinghie tonde per questa operazione. Le cinghie tonde devono essere assicurate contro lo scivolamento.
Il pozzetto deve essere assicurato contro lo scivolamento (vedi foto).

## Installazione

Quando si posa in opera il pozzetto, assicurarsi che la posizione delle tubazioni di collegamento corrisponda al piano canalizzazioni. Per lo scarico devono essere utilizzate le bussole di fissaggio incorporate nel pozzetto e nella piastra di copertura. Serrare bene le viti delle ganasce di trasporto (osservare le istruzioni del produttore). I contenitori non devono essere sollevati a scatti!
**IMPORTANTE**: Non sostare mai sotto un carico sospeso!

Prima di ogni operazione di sollevamento, verificare che gli occhielli per funi metalliche siano serrati ad almeno 90 Nm (a mano).

## Rivestimento

Non danneggiare i pozzetti e i loro collegamenti durante questa operazione. Quando si effettua il rivestimento, assicurarsi che lo spazio vuoto tutt'intorno al pozzetto sia riempito contemporaneamente.
Riempire con materiale autocompattante. Prestare attenzione a non far urtare grossi sassi contro le pareti del pozzetto (sensibile agli urti). Se necessario, incastonare il pozzetto nel calcestruzzo dal basso per evitare il sollevamento dovuto a spinte ascensionali. La massa di calcestruzzo deve essere definita dall'ingegnere. I fondi dei pozzetti ACO sono progettati in modo tale da rendere possibile l'ancoraggio.

**1. Ambito di validità**
Le Condizioni Generali di Vendita e Fornitura vigono sempre che condizioni particolari o accordi contrattuali scritti non contengano disposizioni integrative o divergenti. Il presente listino prezzi non costituisce una richiesta di stipulazione di contratto. Le indicazioni relative a pesi e misure non sono vincolanti e possono essere da noi modificate in qualsiasi momento. Con l'ordinazione o la stipulazione di un contratto di fornitura o di un contratto d'opera, il committente riconosce come vincolanti le disposizioni contrattuali sia generali che particolari, incluse quelle in materia di luogo d'adempimento e foro competente. Il committente rinuncia quindi all'applicazione prioritaria delle proprie condizioni di contratto. Qualsiasi scostamento ed integrazione necessitano di un accordo scritto. Il presente listino prezzi sostituisce ogni precedente comunicazione in tutte le sue parti.

**2. Prezzi**
Tutti i prezzi rappresentano dei s/8uggerimenti non vincolanti e si intendono esclusa IVA o altre imposte generali sulle entrate. In qualsiasi momento ci riserviamo da parte nostra variazioni dei prezzi, dell'assortimento e della produzione. Le variazioni di prezzo subentranti potranno essere applicate immediatamente senza previa comunicazione. Di norma la fornitura avviene franco fabbrica. Le spese di trasporto saranno fatturate separatamente.

**3. Spedizione**
La spedizione si effettua a rischio e pericolo del committente ovvero del destinatario. La merce è debitamente caricata nel nostro stabilimento. Nel caso in cui le merci fossero ritirate presso di noi, il cliente e/o l'autista da esso incaricato dovranno procedere al loro controllo. Eventuali reclami relativi a danni di trasporto ci dovranno essre immediatamente notificati.

**4. Reclami**
Qualsiasi non conformità relativa a peso, quantitativo e tipologia delle merci dovrà essere notificata per iscritto al fornitore entro 8 giorni dal ricevimento della spedizione. Difetti e danni da trasporto evidenti dovranno essere immediatamente registrati per iscritto dal committente o dal destinatario al momento del ricevimento della merce in un verbale dettagliato controfirmato anche dal trasportatore per l'assicurazione. Tale verbale ci dovrà essere recapitato per raccomandata entro 5 giorni lavorativi. I reclami incompleti o ritardati saranno respinti. I difetti che, nonostante un accurato controllo, non siano stati rilevati entro tale termine dovranno essere contestati per iscritto subito dopo la loro scoperta, al più tardi un mese dopo il ricevimento della merce. Per i reclami fondati la nostra prestazione si limiterà a forniture sostitutive in perfette condizioni. Il cliente non ha alcun diritto a cambiamenti, decurtazioni oppure al risarcimento di danni indiretti, diretti o conseguenti di qualunque tipo, venutisi a creare a lui o a terzi. La denuncia dei vizi non dà diritto a trattenere o compensare i pagamenti.
In caso di fornitura con montaggio, alla conclusione dei lavori di montaggio viene redatto un verbale di collaudo con chi ha fatto l'ordine o con il destinatario della consegna e della prestazione, verbale che viene firmato.
Eventuali reclami devono essere riportati subito sul verbale.

**5. Resi di merci**
**Prodotti standard da magazzino**
Nel caso in cui venissero acquistate merci errate o in eccesso, esse potranno essere ritirate e rimborsate solo previo accordo, nonché quando si dispone di un buono merce controfirmato da uno dei nostri consulenti tecnici ed a condizione che le merci siano in perfette condizioni, siano comprese in uno dei listini prezzi in vigore e che la restituzione avvenga entro 15 giorni lavorativi dalla consegna. Quale contributo spese per il lavoro svolto sarà addebitato almeno il 35% del prezzo di vendita lordo. Tutte le spese di caricamento e trasporto saranno fatturate sul base dell'Ordinamento Tariffario dell'Associazione Svizzera dei trasportatori stradali. I prodotti difettosi, le merci non riutilizzabili e le rese inferiori a Fr. 50.– non saranno rimborsati.

**6. Resi di merci**
**Lavorazioni speciali o prodotti compresi nel listino prezzi modificati secondo l'ordine**
Tutti i prodotti non compresi nel listino prezzi ufficiale e vigente sono considerati lavorazioni speciali. Per tali merci non è possibile annullare ordini o effettuare resi.

**7. Termini di consegna**
I termini di consegna menzionati nelle nostre conferme d'ordine sono orientativi. Qualsiasi ritardo delle consegne non dà diritto a richieste di risarcimento danni. Eventuali casi di forza maggiore ci esonerano dal rispetto dei termini di consegna concordati. Non esiste obbligo da parte nostra di tenere in magazzino tutti gli articoli menzionati.

**8. Garanzia**
Presumendo una denuncia tempestiva di eventuali difetti, garantiamo l'assenza di vizi dai nostri prodotti per un periodo di due anni dalla data della fattura. Le rivendicazioni di garanzia dovranno essere presentate per iscritto allegando copia della fattura. La garanzia si limita alla sostituzione o riparazione gratuita. Non rispondiamo dei danni dovuti ad un errato montaggio o manipolazione da parte del committente o di terzi da esso incaricati. Inoltre, la garanzia decadrà se il committente o i terzi da esso incaricati effettueranno modifiche o riparazioni ai nostri prodotti senza il nostro consenso scritto.
A fronte delle svariate possibilità di applicazione da noi non controllabili, non possiamo fornire alcuna garanzia relativa alla durata dei nostri prodotti. Non ci assumiamo alcuna responsabilità per i danni a persone e cose imputabili a difetti o vizi dei nostri prodotti, oppure danni che siano riconducibili all'utilizzo diretto o indiretto delle nostre merci.

**9. Consulenza**
Tutte le attività di consulenza dei nostri collaboratori non sono vincolanti. Tutte le indicazioni, proposte di soluzione ecc. dovranno essere verificate dal redattore del progetto o dall'ingegnere edile in modo da evitare per quanto possibile qualsiasi malinteso dovuto ad interpretazioni errate.

**10. Diritti d'autore, di brevetto e dei marchi d'impresa**
Marchi, disegni e progetti rimangono di nostra proprietà. Non è permessa la loro riproduzione, uso o cessione a terzi senza la nostra espressa autorizzazione.

**11. Riservato dominio**
La merce rimane di nostra proprietà fino al pagamento del prezzo d'acquisto.

**12. Foro competente**
Luogo d'adempimento e foro competente per la consegna, il pagamento e tutte le altre obbligazioni reciproche è CH-8754 Nestaltal GL. Vale il diritto svizzero.

ACO. we care for water

MH 04/2023 Soggetto a modifiche

**ACO AG**

Industrie Kleinzaun
8754 Netstal
055 645 53 00
www.aco.ch